C部門決勝トーナメント

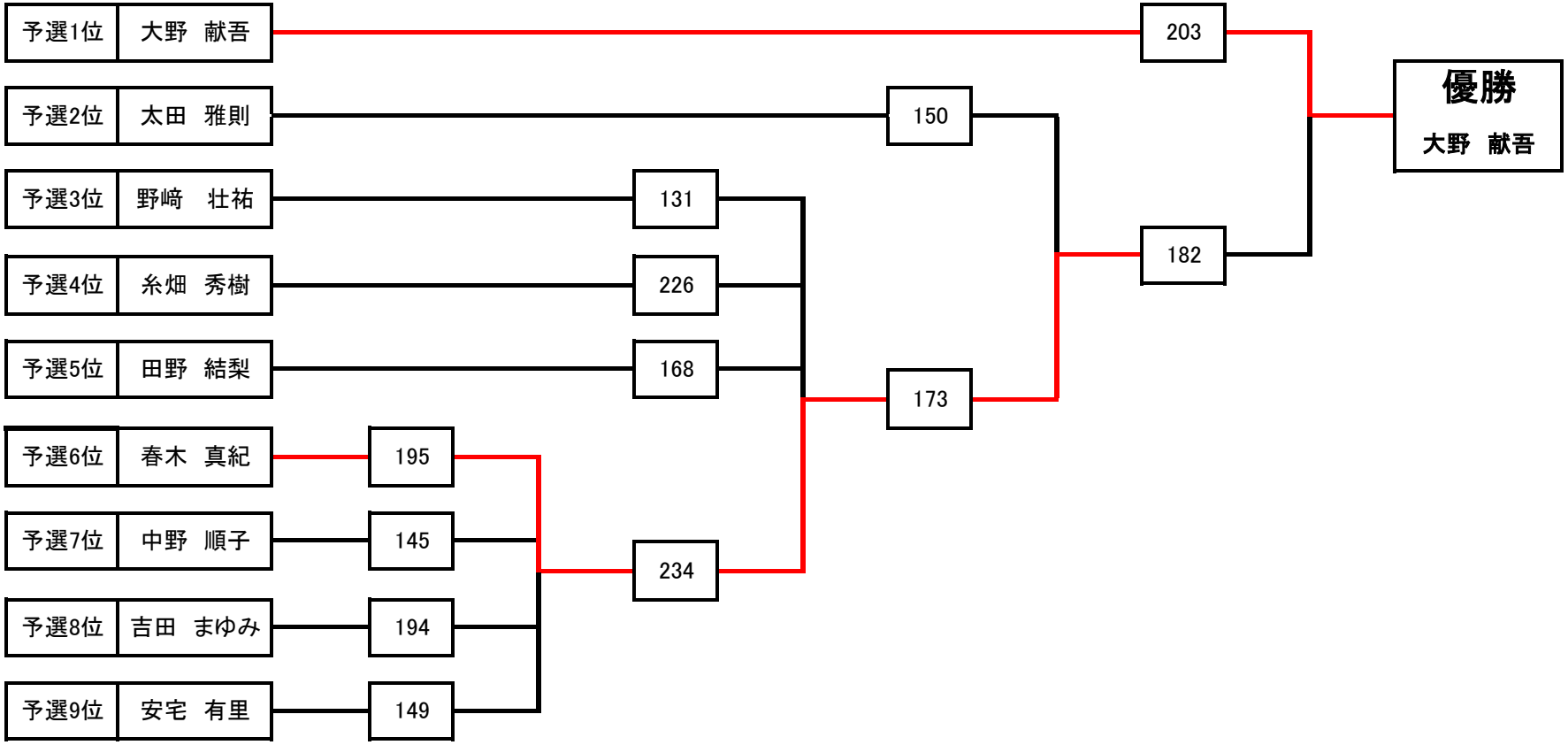

最終順位

優勝	稲沢グランドクラブ	大野　献吾	トーナメント
準優勝	カニエクラブ	春木　真紀	
第3位	稲沢グランドクラブ	太田　雅則	
第4位	トヨタ自動車㈱	糸畑　秀樹	
第5位	豊橋クラブ	田野　結梨	
第6位	名古屋グランドクラブ	野﨑　壮祐	
第7位	カニエクラブ	吉田　まゆみ	
第8位	カニエクラブ	安宅　有里	
HG	名古屋グランドクラブ	野﨑　壮祐	256
HS	稲沢グランドクラブ	大野　献吾	660